CARACTERÍSTICAS TÉCNICAS

Modelo:	Perfil DXG-1202 para sobreponer
Watts	-
Flujo luminoso	-
Medida 1.00 m	1,000 X 16.8 X 14.3 mm
Medida 2.00 m	2,000 X 16.8 X 14.3 mm
Voltaje	-
Temperatura	-
Horas de vida	-
Garantía	3 años
Unidades por caja	100 piezas
Ángulo y óptica	120°
Factor de potencia	-
Índice de protección	IP20
Atenuable	-

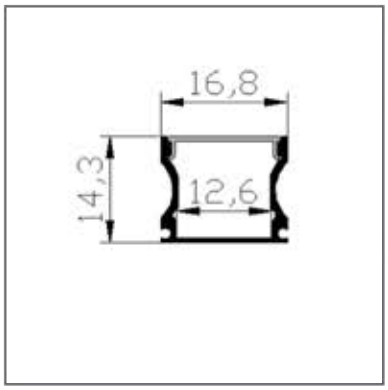

SMD

120°

MATERIALES / ACABADOS

Disipador	Aluminio
Cubierta	Policarbonato

Duraled se reserva el derecho de realizar modificaciones técnicas con el fin de mejorar las prestaciones del producto.

55-5395-6650
info@duraled.mx
duraled.com.mx